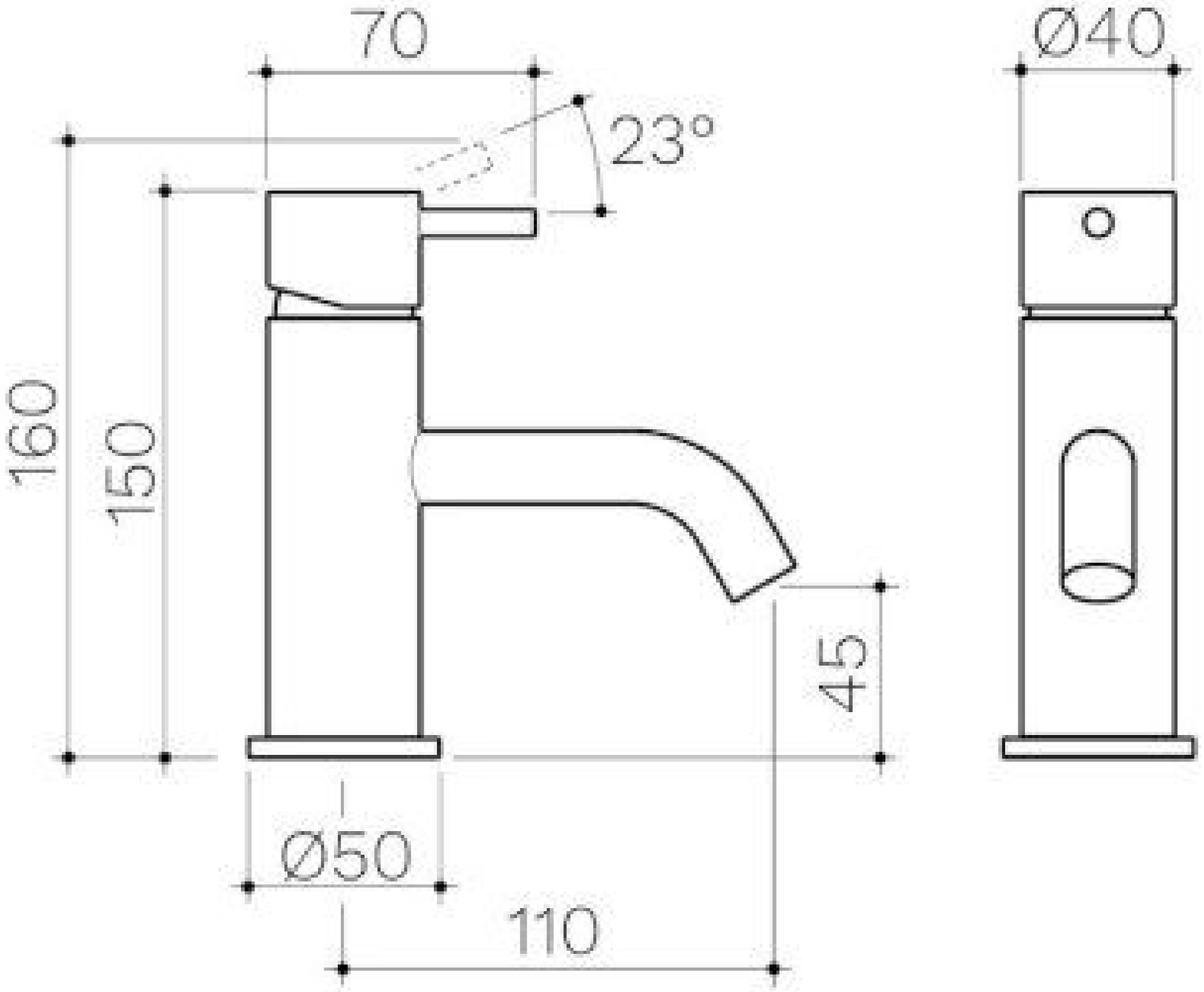
70
Ø40
23°
160
150
45
Ø50
110